SALAダイニングボード組立時のご注意

上棚には上下があります。

逆に組み立てるとガラス扉が落ちてしまいます。
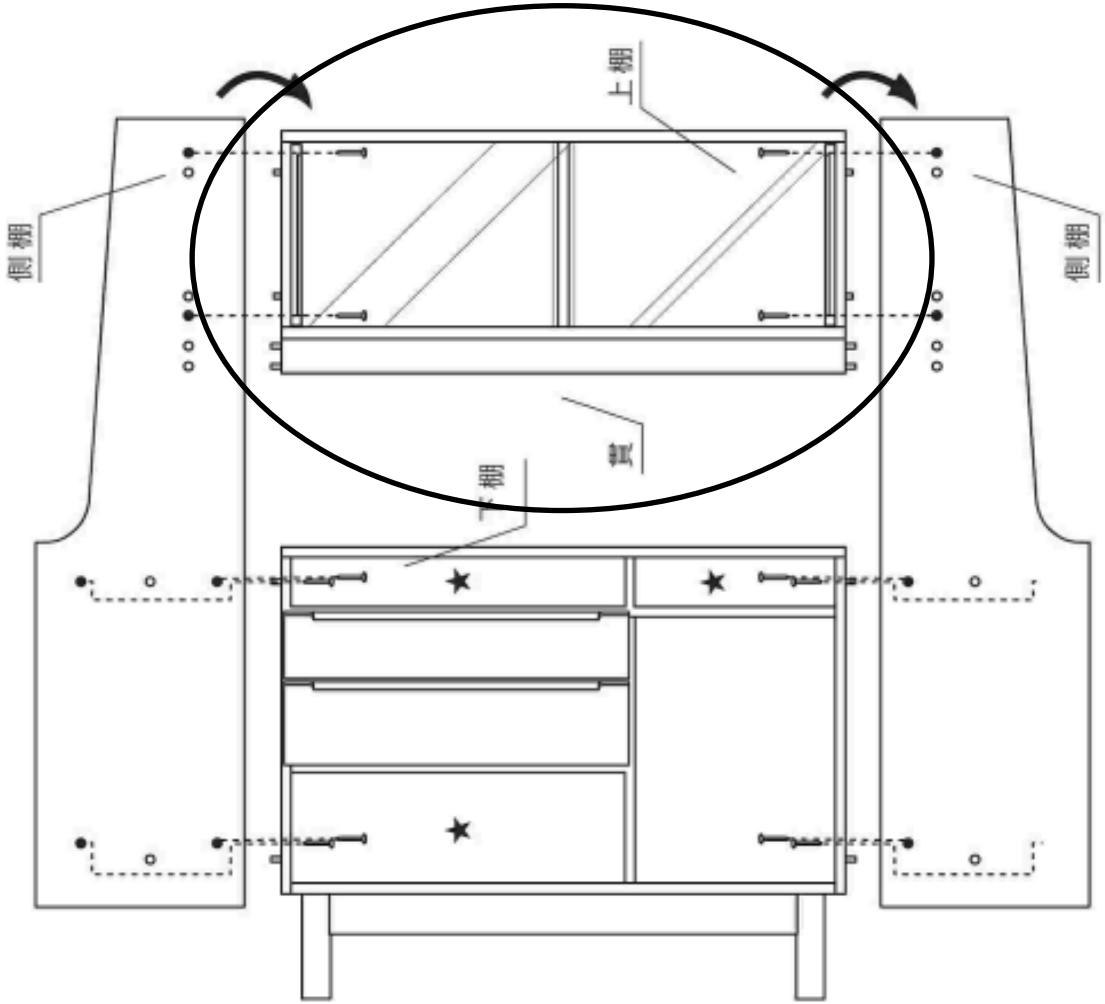
お確かめの上、組立お願いいたします。